Manual de Instruções para

Filtro de Combustível/Separador de Água Vetus

Em caso dúvidas na instalação após a leitura do manual, favor entrar em contato com nosso departamento técnico através do telefone ou email:

- **(11) 3477-5655**
- **email: atendimento@marineoffice.com.br**

Horários de atendimento:

Segunda-feira à quinta-feira: 8h – 18h

Sexta-feira: 8h – 17h

Rua Anhaia 982, Bom Retiro – SP

www.marineoffice.com.br

Manual de operação e instruções de instalação

330VTE (P) B
340VTE (P) B
350VTE (P) B

Filtro de Combustível/Separador de Água

75330VTEB
75340VTEB
75350VTEB

Geral

Filtros de combustível / separadores de água Vetus (75) 330VTE (P) B, (75) 340VTE (P) B e (75) 350VTE (P) B possuem um filtro exclusivo e patenteado com três etapas de filtração.

1) Em primeiro lugar, 80% das partículas de sujeira sólidas e a água, que é mais pesada que o combustível, são coletadas na bacia de coleta transparente.

2) Depois disso, o combustível flui para cima. A água e as partículas de sujeira sólidas são separadas por meio do efeito de coalescência (para coalescer é para gotículas de fluido microscópicamente pequenas para ficarem juntas como uma gota maior) e também coletadas na bacia de coleta transparente.

3) Finalmente , o combustível flui mais para cima através do mecanismo de filtro, cuja principal função é reter as partículas de sujeira sólidas mais pequenas e a água: isso garante um alto grau de filtração e uma longa vida útil para o filtro fino no motor.

Para motores de propulsão, o filtro duplo - já equipado com os materiais de montagem necessários - é recomendado como uma provisão de segurança . Isso permite uma troca rápida no caso de um bloqueio no filtro de repente - uma situação que pode ocorrer sem aviso prévio e que é um risco grave durante a navegação.

Estes filtros são adequados apenas para combustível diesel.

Instalação

Nota:
Tenha em mente os regulamentos que suas autoridades locais impuseram quanto à especificação e instalação de tanques de combustível e tubulações.

⚠ **Aviso**

Onde um filtro duplo está instalado , o filtro está sob pressão (com um gás não inflamável pressurizado).

Antes de instalar o filtro , remova as tampas nas conexões com a linha de alimentação de combustível e abra as válvulas para despressurizar o filtro. Se as válvulas forem abertas (com o tanque de combustível completo), uma vez que o filtro já tenha sido montado , o combustível não será mais inserido no filtro!

Layout

Para embarcações em construção:
(Veja ilustrações A1 e A2)

Monte o tubo de sucção no fundo do tanque ; o fundo do tanque é assim mantido limpo em todos os momentos e é impedida a acumulação de água e bactérias.

A linha de retorno do combustível deve ser conduzida na parte superior do tanque e deve alimentar a parte inferior do tanque no lado oposto do tubo de sucção. Isso evita a formação de espuma no tanque de combustível : o fluxo constante de combustível garante que a acumulação de sujeira e, portanto , as despesas de limpeza dos tanques, não sejam incorridos.

Para embarcações já construídas:
(Veja ilustrações B1 e B2):

Interponha o filtro de combustível/ separador de água no tubo de alimentação de combustível , entre o tanque de combustível e a bomba de alimentação de combustível.

Para evitar o esvaziamento do tanque de combustível, deve ocorrer um vazamento em algum lugar da linha de combustível para o motor, deve ser instalado um ponto de corte perto da conexão de sucção do tanque.

Os seguintes componentes de conexão são fornecidos com a única versão do filtro de combustível / separador de água:
Dois manípulos de mangueira de tanque - M14 x 1.5 - com conexões para mangueira de 10mm e 3 tampas blindadas de M14 x 1.5.

Todos os filtros finos instalados antes ou depois da bomba de alimentação de combustível devem permanecer na posição.

Monte o compartimento do filtro contra uma antepara vertical.
Certifique -se de que há espaço suficiente abaixo do filtro para permitir que a água separada seja drenada ; para tornar visível qualquer contaminação na bacia de coleta; e para permitir que o elemento do filtro seja substituído.

Preste atenção à direção do fluxo. Isso está claramente marcado.

Sangre o sistema de combustível , se não for um sangramento automático . Veja ' Sangramento '. Inicie o motor e verifique o vazamento do sistema de combustível.

Manutenção

Drenando água do separador de água:

Drene mensalmente a água coletada no separador de água . Se uma grande quantidade de água for vista na bacia de coleta transparente , você terá que drená-la com mais frequência. Veja a ilustração 3.

Substituindo o elemento filtrante:

Substitua o elemento do filtro pelo menos uma vez por ano ou a cada 200 horas do motor, o que ocorrer primeiro.

Se o indicador de vácuo indicar uma pressão na zona laranja (-0.2 a -0.38 kg / cm2, -6" Hg para -10: Hg), você deve substituir o elemento de filtro o mais rápido possível.

Procedimentos a serem seguidos:

Veja ilustração 4.

- Adquira um elemento de filtro de substituição.
- **Para um único filtro:** Pare o motor e corte o fornecimento de combustível.
- **Para filtro duplo :** Abra as torneiras no segundo filtro. Feche as torneiras no filtro que deve ser substituído. Não é necessário parar o motor.
- Gire o elemento do filtro com a mão seca ou um pano grosso.
  Não use ferramentas para apertar o filtro substituído.
- Afrouxe os parafusos com os quais a bacia de proteção metálica é fixada ao elemento do filtro.
  Prenda a bacia de proteção de metal para o novo elemento de filtro.
- Preencha o novo filtro com combustível limpo.
- Aplique uma camada fina de óleo do motor no anel de vedação e aperte o filtro manualmente.

Sangramento

A maioria dos motores hoje em dia é auto-sangravel . Se este não for o caso, você terá que sangrar o sistema você mesmo depois de ter drenado a água ou ter substituído o elemento do filtro

Preencha o novo elemento de filtro com combustível limpo, ajuste o elemento e deixe o motor funcionar a meio acelerador por 30 segundos.

Alternativamente : use a alavanca manual na bomba de alimentação de combustível para permitir sangramento manual.

Dados técnicos

Tipo	**330VTEB**	**330VTEPB**	**75330VTEB**
Versão	Simples	com bomba	Duplo
Saída do motor	até 140 HP		
	até103 kW		
Capacidae máxima **(consumo+retorno)**	190 litros/hora		
	42 Imp. Galões/hora		
	50 US Galões/hora		
Classificação do filtro	10 micron		
Conexões	M14 X 1.5	M14 X 1.5	R ½
Peso	1.3 kg	1.3 kg	4.7 kg
	2.9 lbs	2.9 lbs	10.4 lbs
Certificado	CE + ABYC		

Filtro de substituição, **filtro grau 10 micron**	VT33EB	VT33EB	2 x VT33EB
Filtro de substituição, **filtro grau 30 micron**	VT33ER	VT33ER	2 x VT33ER

Quando a capacidade máxima for estabelecida , tenha em mente que , para filtros duplos , você deve fazer seus cálculos com apenas um filtro em uso.

Para filtros duplos , a potência do motor e a capacidade máxima são fornecidas com base em um filtro no serviço e o outro filtro como reposição.

A capacidade máxima é determinada assumindo uma pressão de 0,1 kg / cm2 (3" Hg) com um novo elemento de filtro e combustível diesel de boa qualidade.

	340VTEB	340VTEPB	75340VTEB	350VTEB	350VTEPB	75350VTEB
	Simples	com bomba	Duplo	Simples	com bomba	Duplo
	de 140 a 280 HP			de 280 a 450 HP		
	de 103 a 206 kW			de 206 a 330 kW		
	380 litros/hoa			460 litros/hora		
	84 Imp. Galões/hora			101 Imp. Galões/hora		
	100 US Galões/hora			121 US Galões/hora		
10 micron						
	M14 X 1.5	M14 X 1.5	R ½	M14 X 1.5	M14 X 1.5	R ½
	1.45 kg	1.45 kg	5 kg	1.6 kg	1.6 kg	5.3 kg
	3.2 lbs	3.2 lbs	11 lbs	3.5 lbs	3.5 lbs	11.7 lbs
CE + ABYC						

	VT34EB	VT34EB	2 x VT34EB	VT35EB	VT35EB	2 x VT35EB
	VT34ER	VT34ER	2 x VT34ER	VT35ER	VT35ER	2 x VT35ER

Dimensões gerais

330VTE (P) B
340VTE (P) B
350VTE (P) B

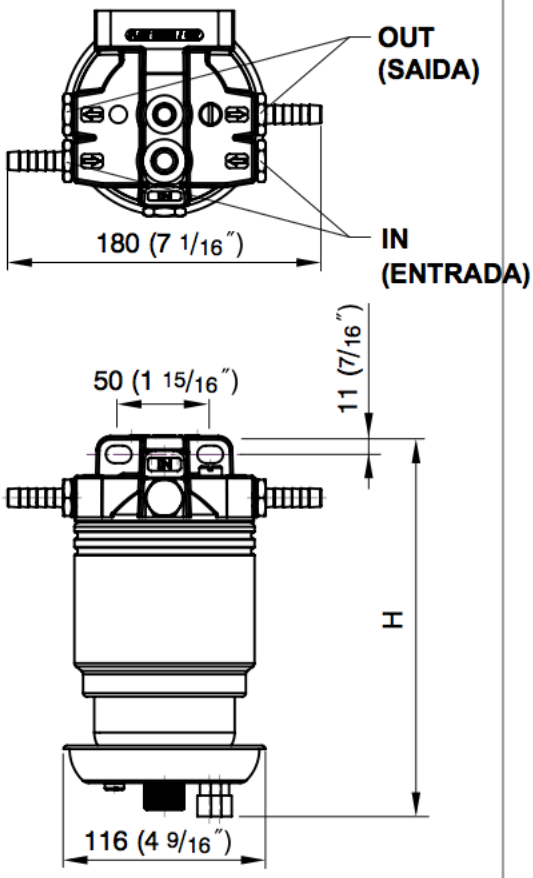

	H	
330VTE (P) B	215	8 7/16″
340VTE (P) B	275	10 13/16″
350VTE (P) B	335	13 3/16″

75330VTEB
75340VTEB
75350VTEB

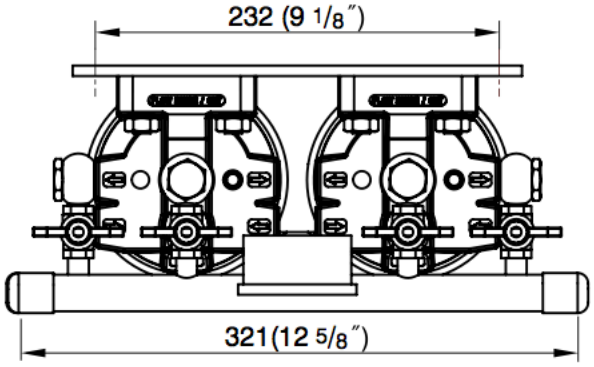

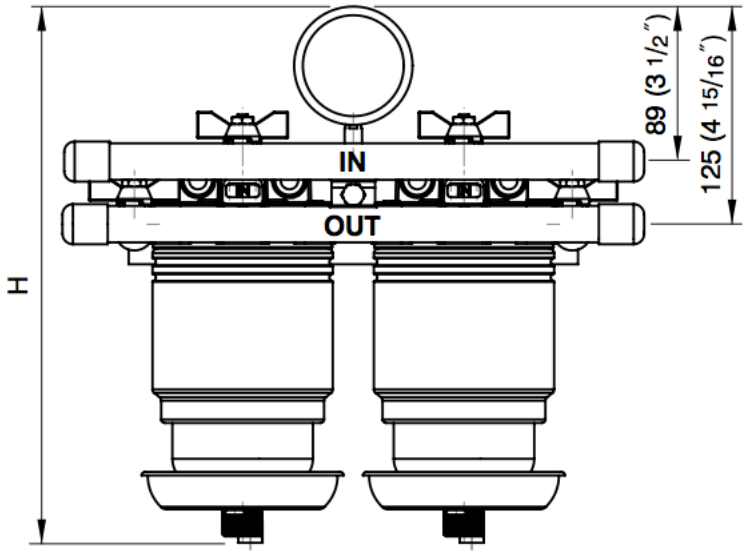

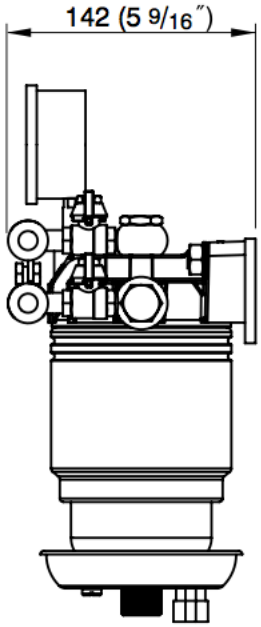

	H	
75330VTEB	304	11 15/16″
75340VTEB	362	14 1/4″
75350VTEB	421	16 9/16″

Exemplos de instalação

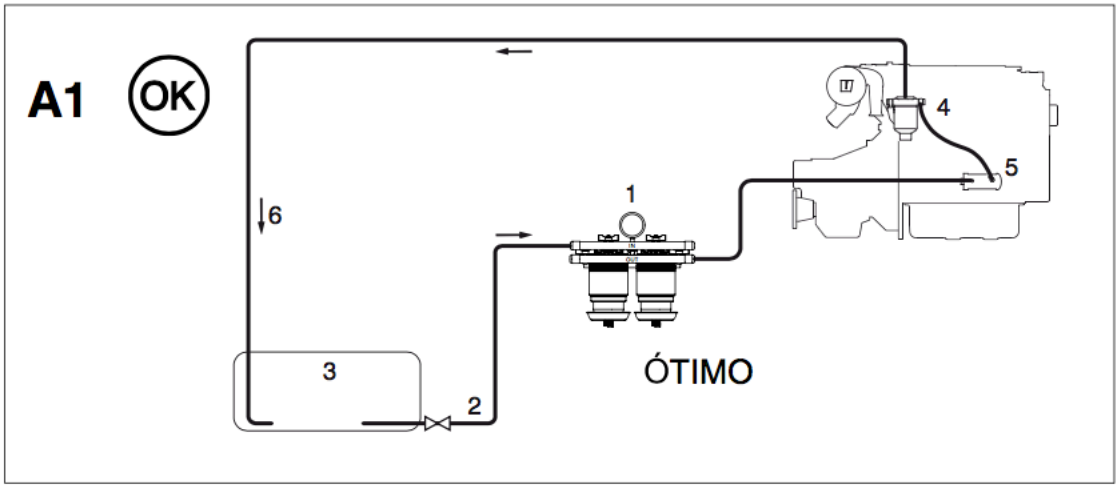

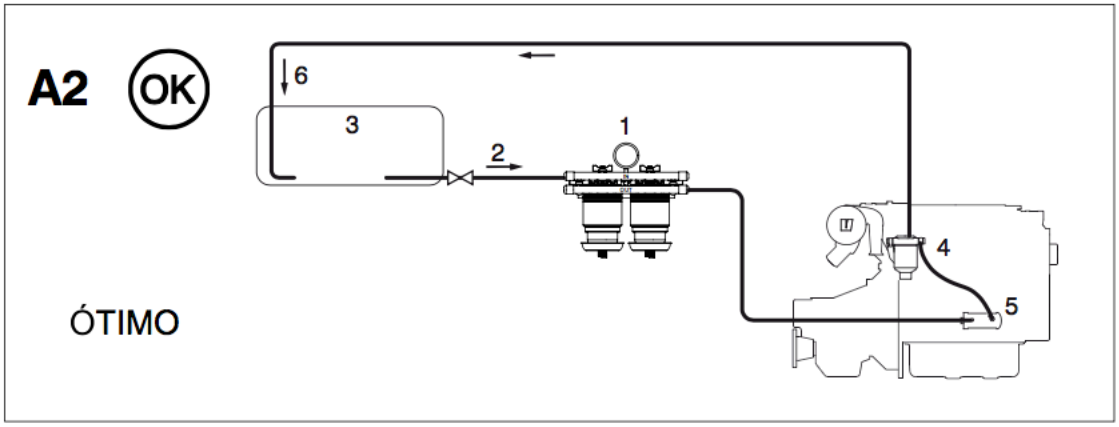

1 Filtro de combustível/separador de água
2 Válvula
3 Tanque de combustível
4 Filtro fino filter
5 Bomba de abastecimento de combustível
6 Retorno de combustível

Drenando água

3

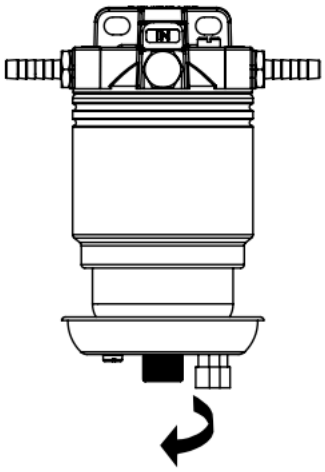

Exemplos de instalação

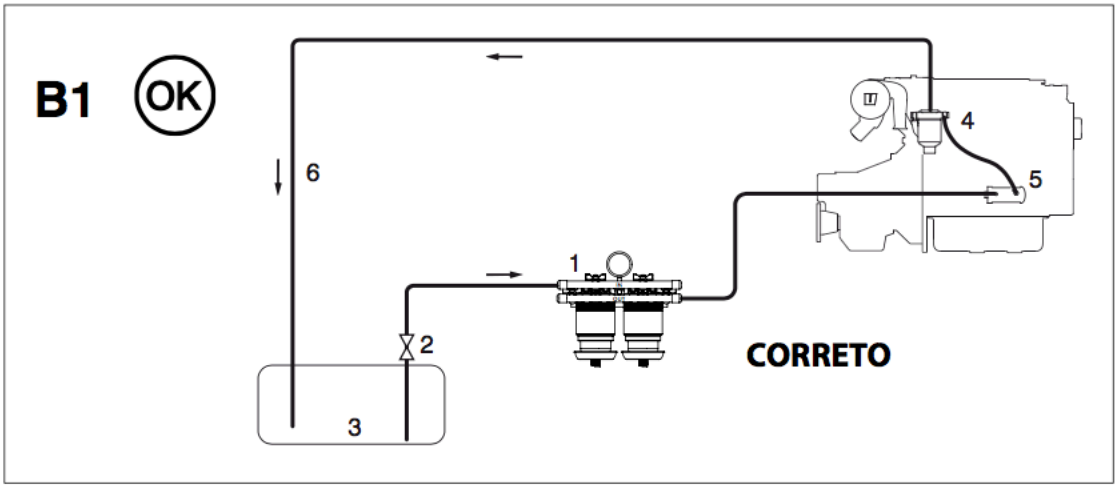

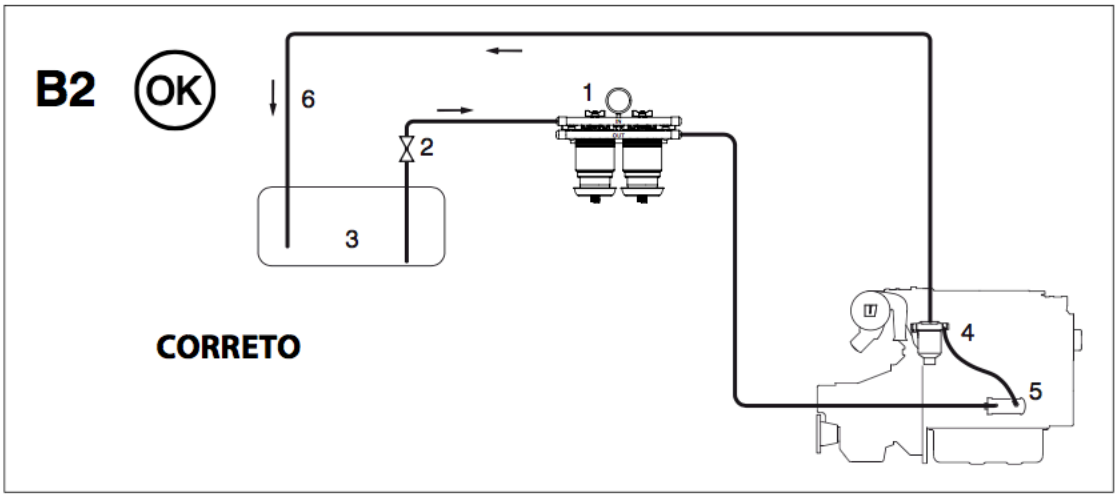

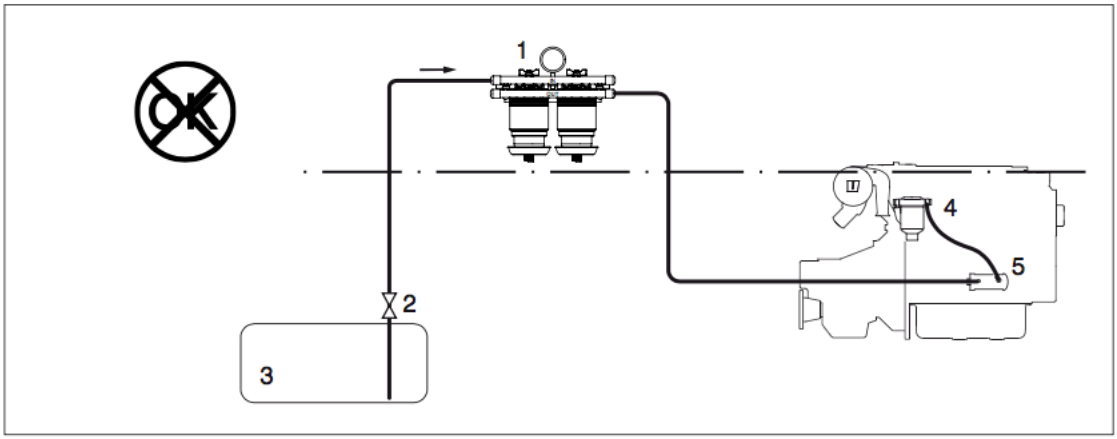

Substituindo o elemento do filtro

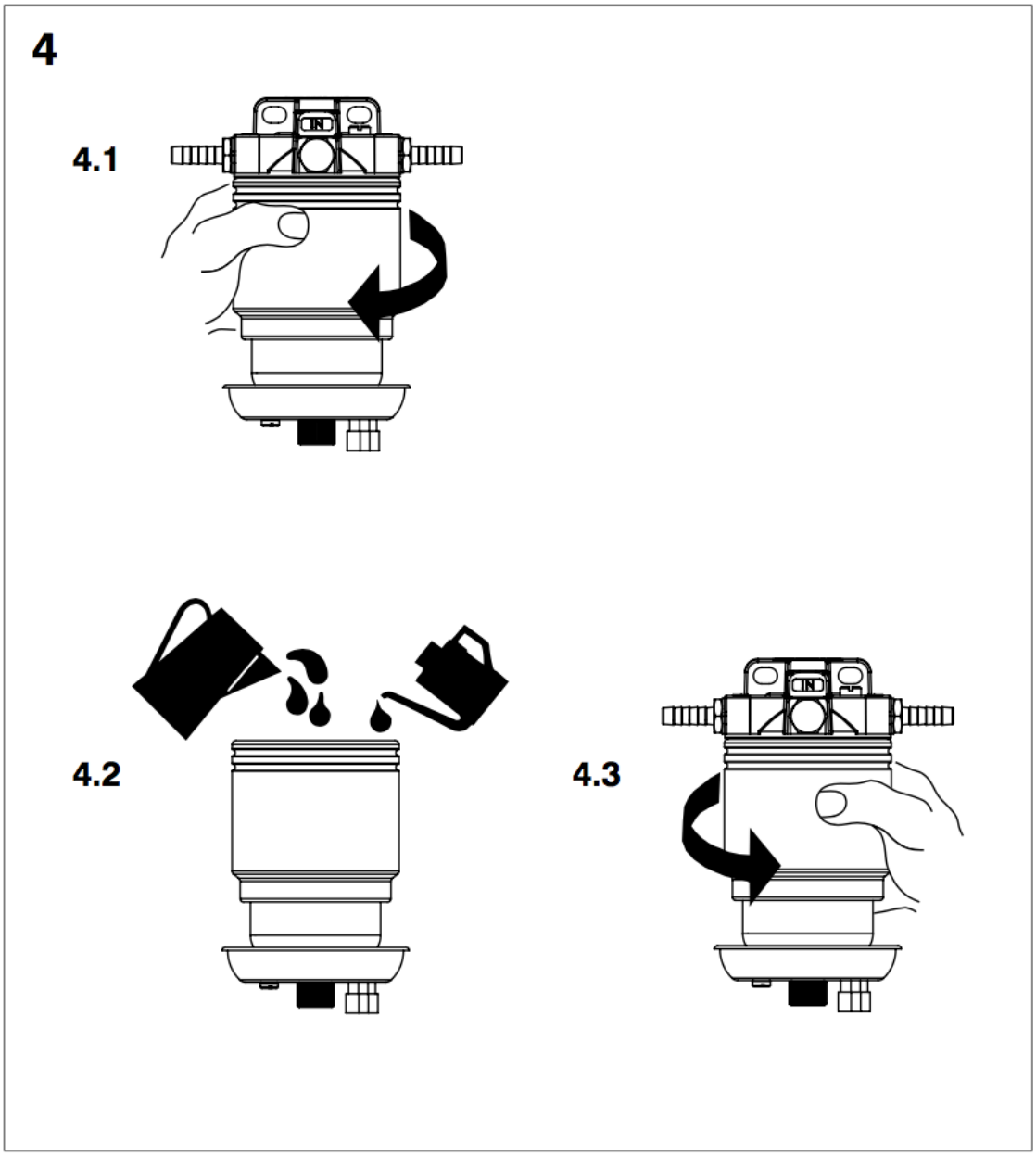

330VTEB

330VTEPB

75330VTEB

340VTEB

340VTEPB

75340VTEB

350VTEB

350VTEPB

75350VTEB

Este produto está em conformidade com o padrão: ISO 10088